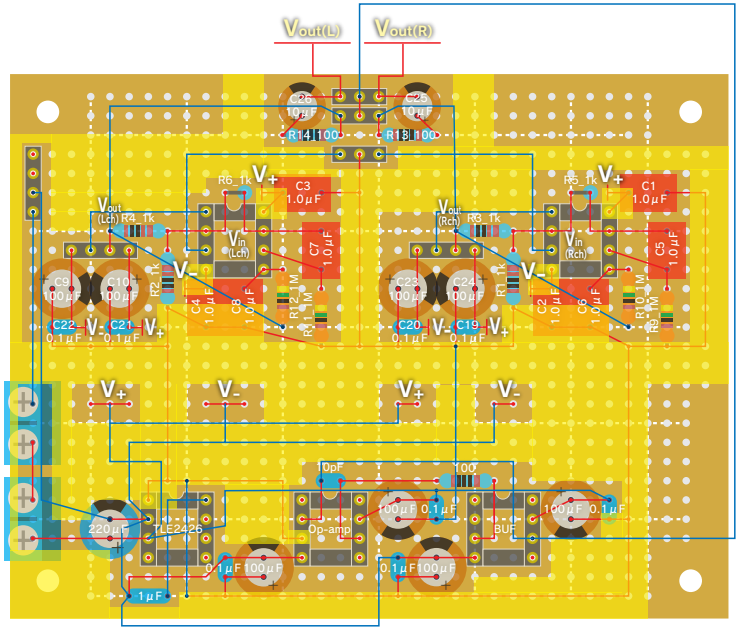
Vout(L)
Vout(R)
C26 10μF
C25 10μF
R14 100
R13 100
V+
R6_1k
C3 1.0μF
Vout (Lch)
R4_1k
Vin (Lch)
C7 1.0μF
V-
C9 100μF
C10 100μF
R2_1k
C4 1.0μF
C8 1.0μF
R12 1M
R11 1M
C22 0.1μF
C21 0.1μF
Vout (Rch)
R3_1k
Vin (Rch)
R5_1k
C1 1.0μF
C5 1.0μF
C23 100μF
C24 100μF
R1_1k
C2 1.0μF
C6 1.0μF
R10 1M
R9 1M
C20 0.1μF
C19 0.1μF
220μF
TLE2426
0.1μF
100μF
1μF
10pF
100
Op-amp
BUF

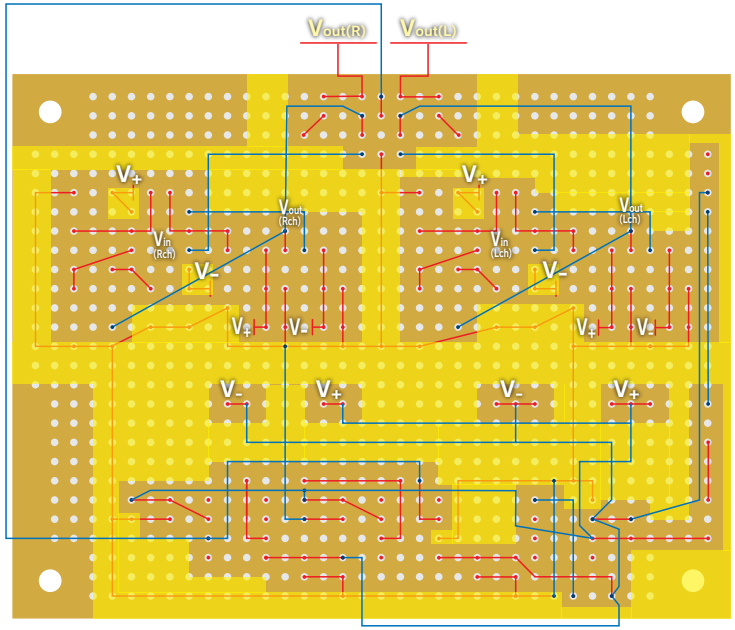
Vout(R)
Vout(L)
V+
V+
Vout
(Rch)
Vout
(Lch)
Vin
(Rch)
Vin
(Lch)
V-
V-
V+
V-
V+
V-
V-
V+
V-
V+

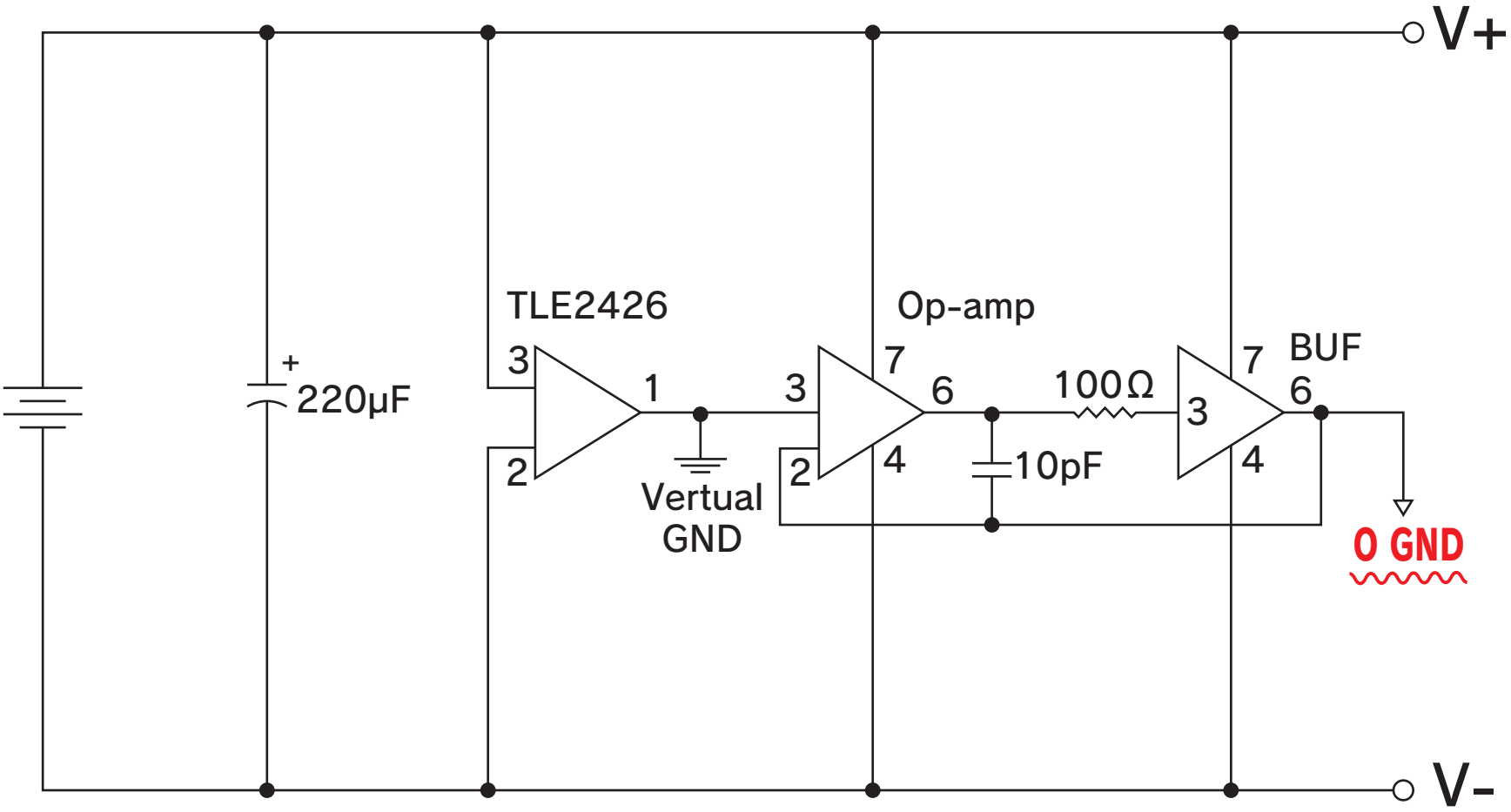
V+
V-
+
220μF
TLE2426
3
2
1
Vertual
GND
Op-amp
3
2
7
6
4
10pF
100Ω
BUF
3
7
6
4
0 GND

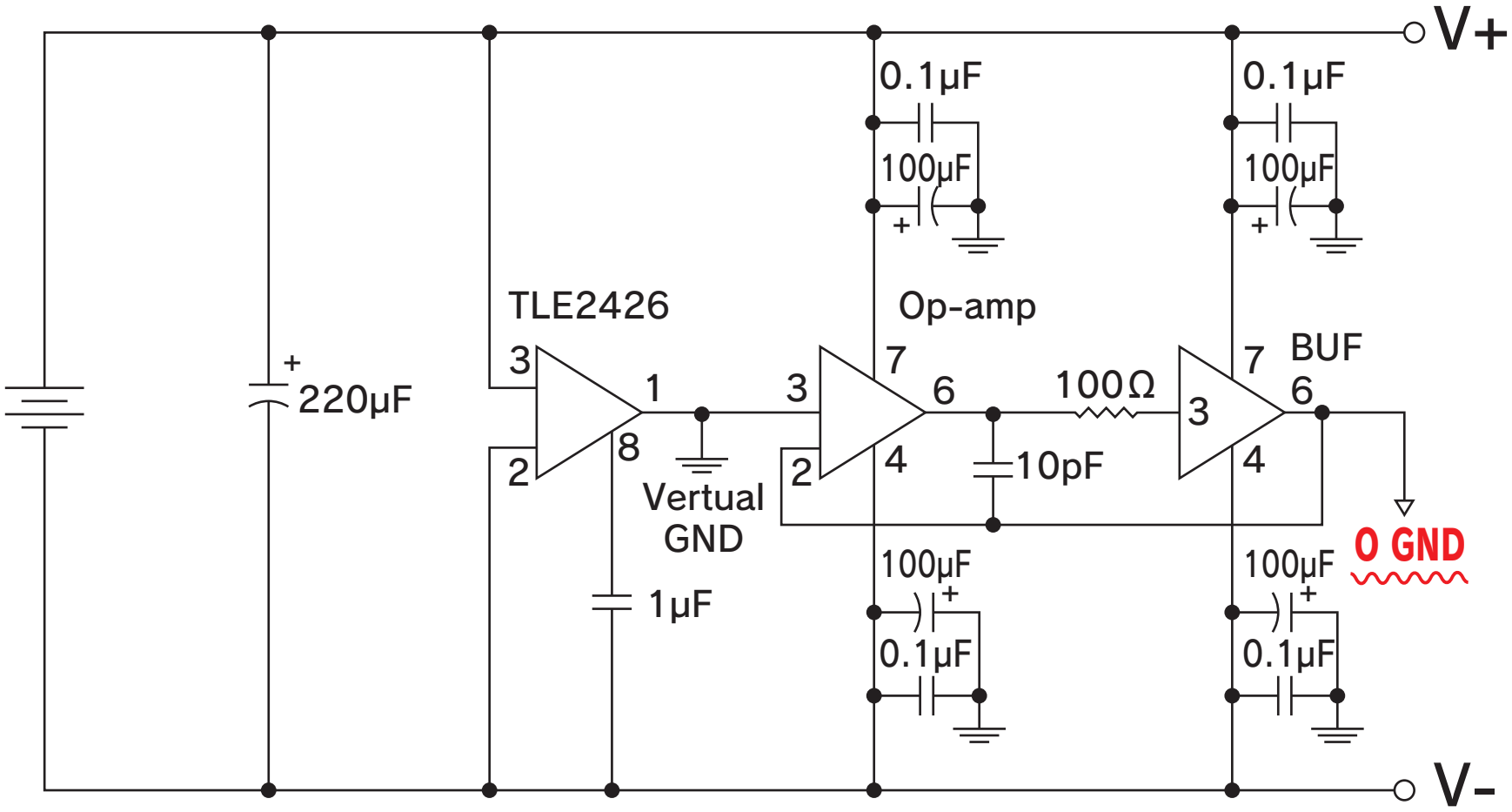
V+
0.1μF
100μF
+
0.1μF
100μF
+
TLE2426
Op-amp
BUF
3
1
8
2
+
220μF
Vertual
GND
1μF
3
7
6
4
2
100Ω
10pF
7
6
3
4
0 GND
100μF
+
0.1μF
100μF
+
0.1μF
V-